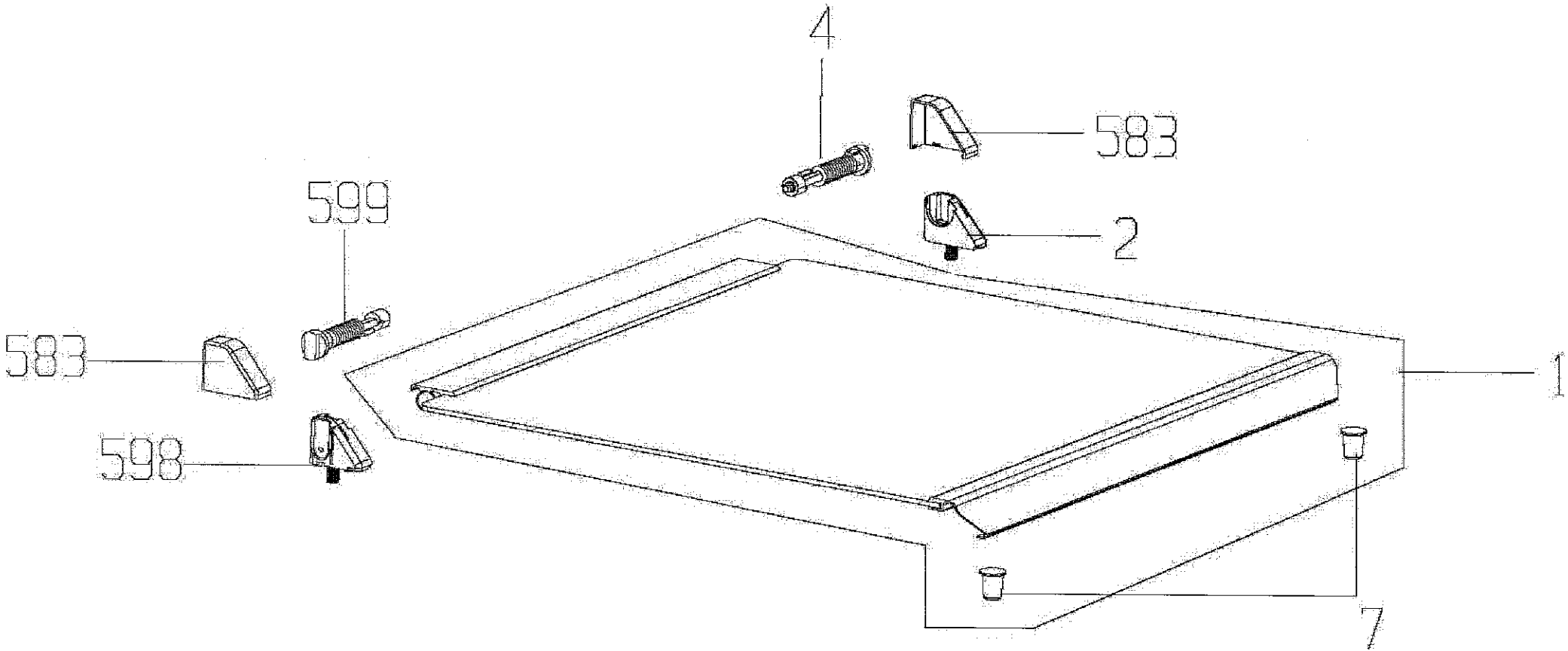
4
583
599
2
583
1
598
7

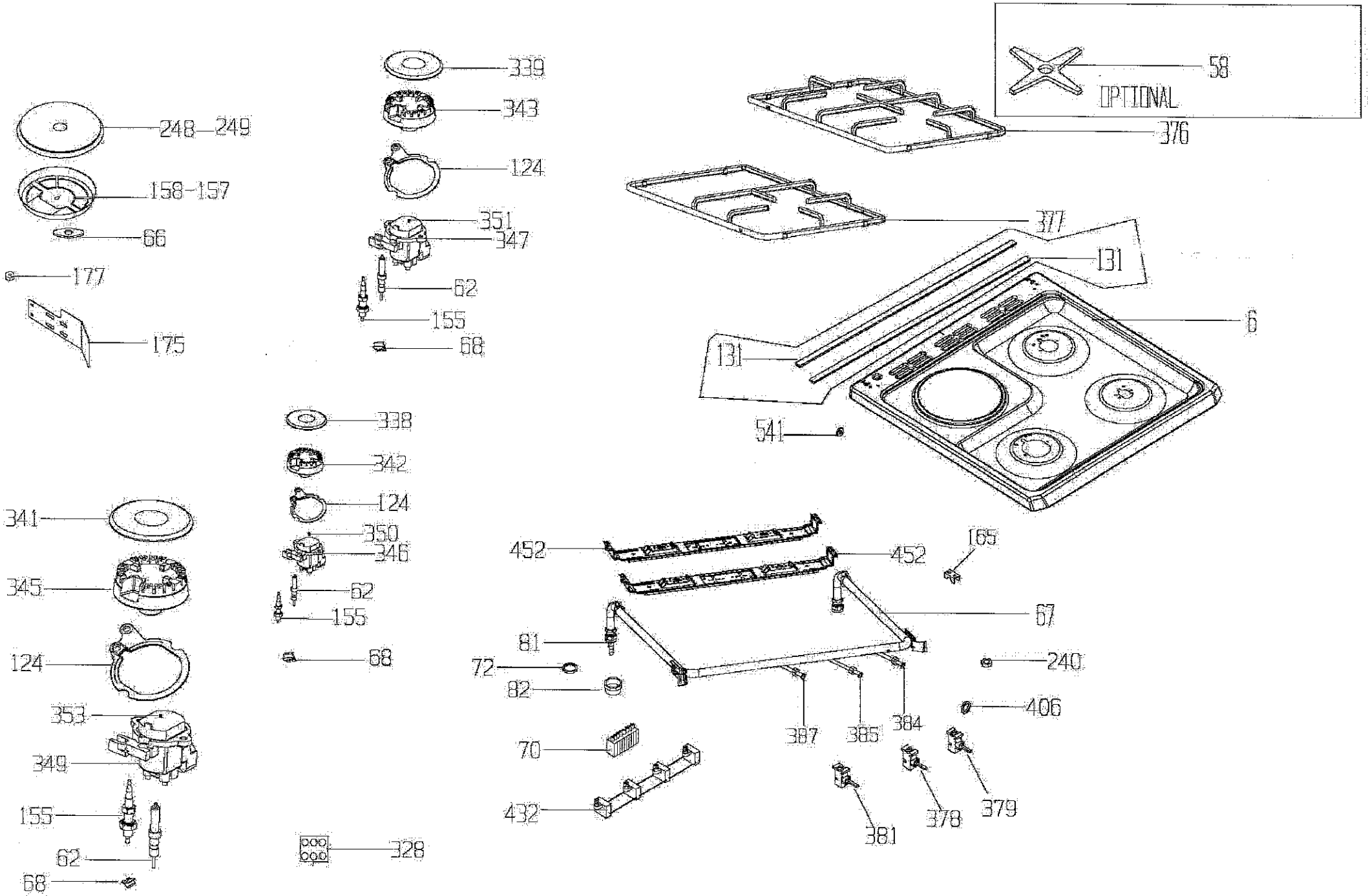
58
OPTIONAL
376
339
343
124
248
249
158-157
66
351
347
62
155
68
377
131
6
177
175
131
541
338
342
124
350
346
62
155
68
341
345
124
353
349
155
62
68
452
452
165
67
81
72
82
240
406
387
385
384
70
432
381
378
379
328

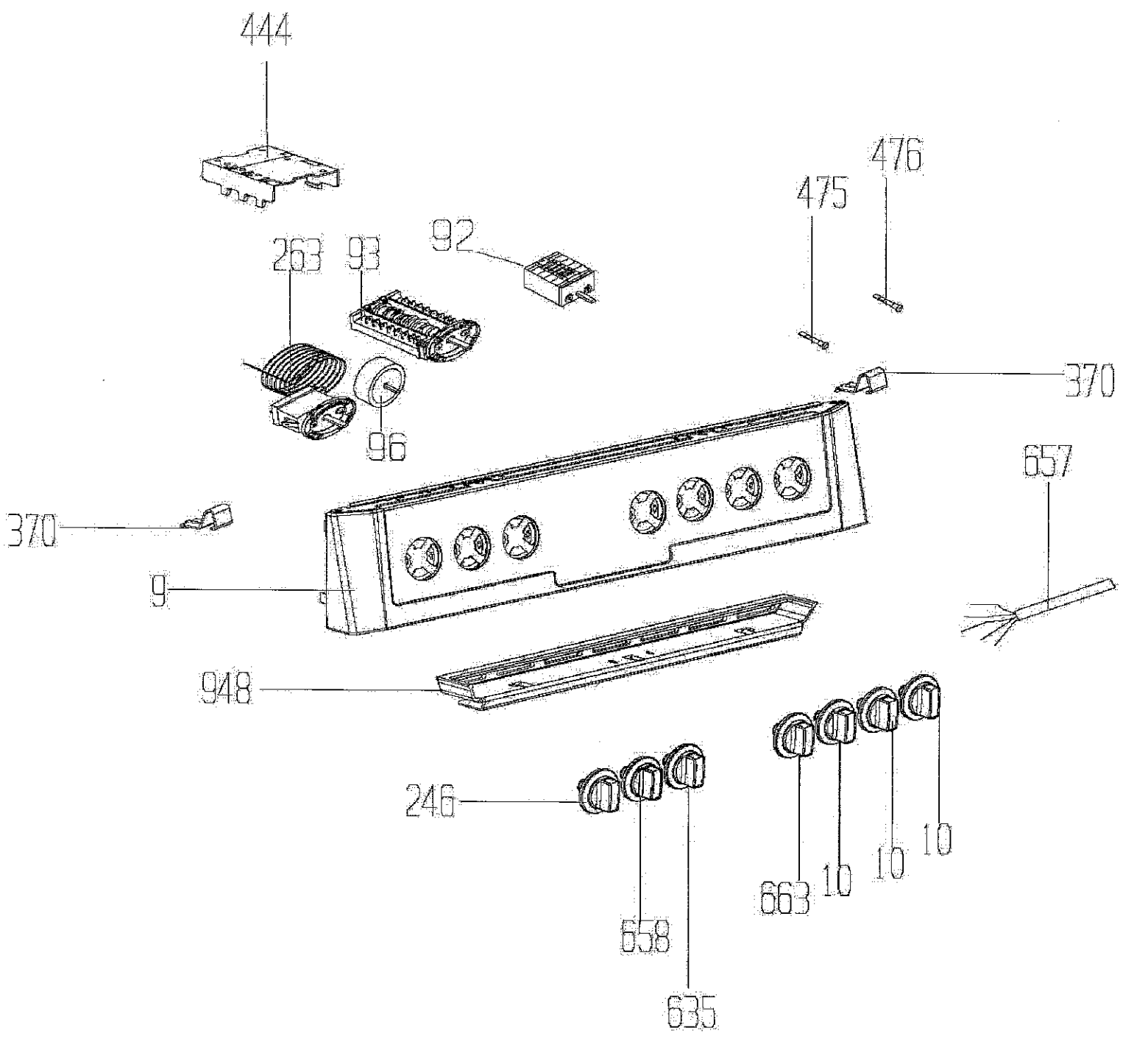
444
476
475
92
263
93
370
96
657
370
9
948
246
10
10
10
663
658
635

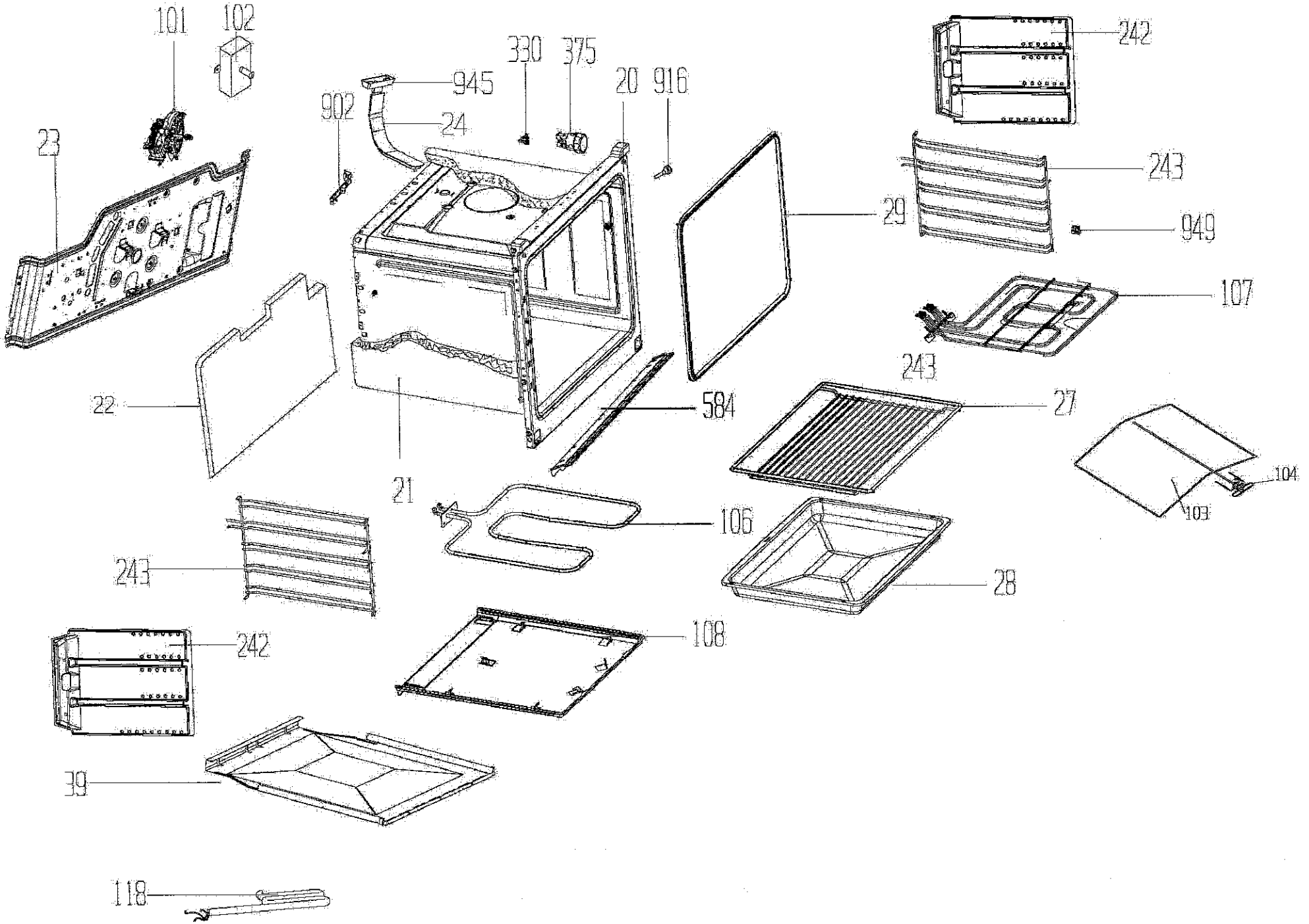
101
102
23
945
902
24
330
375
20
916
242
243
29
949
107
243
22
584
27
21
104
103
106
243
28
108
242
39
118

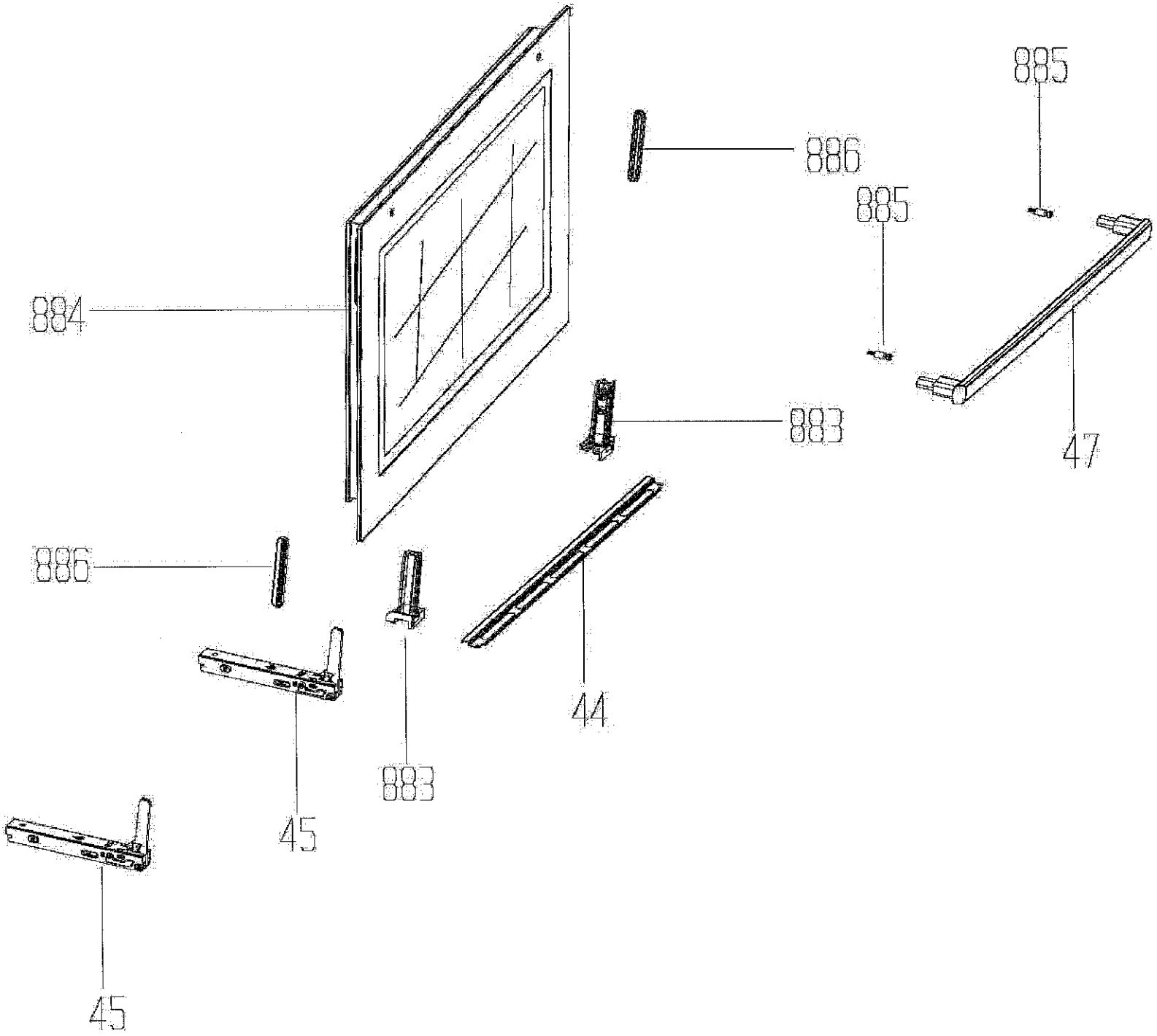
885
886
885
884
883
47
886
44
45
883
45

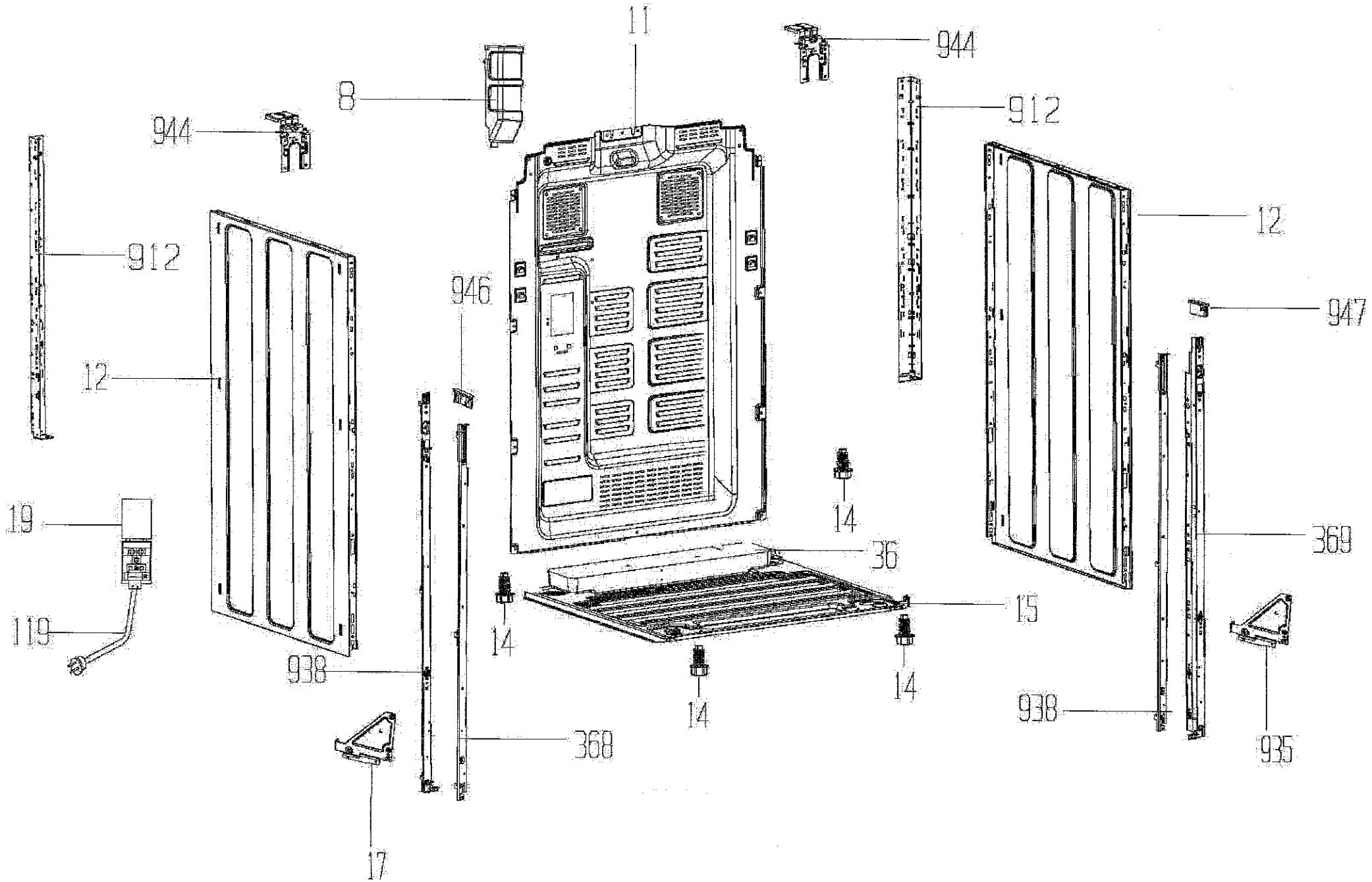
11
944
8
944
912
912
12
12
946
947
19
14
369
36
119
15
14
14
14
938
938
368
935
17

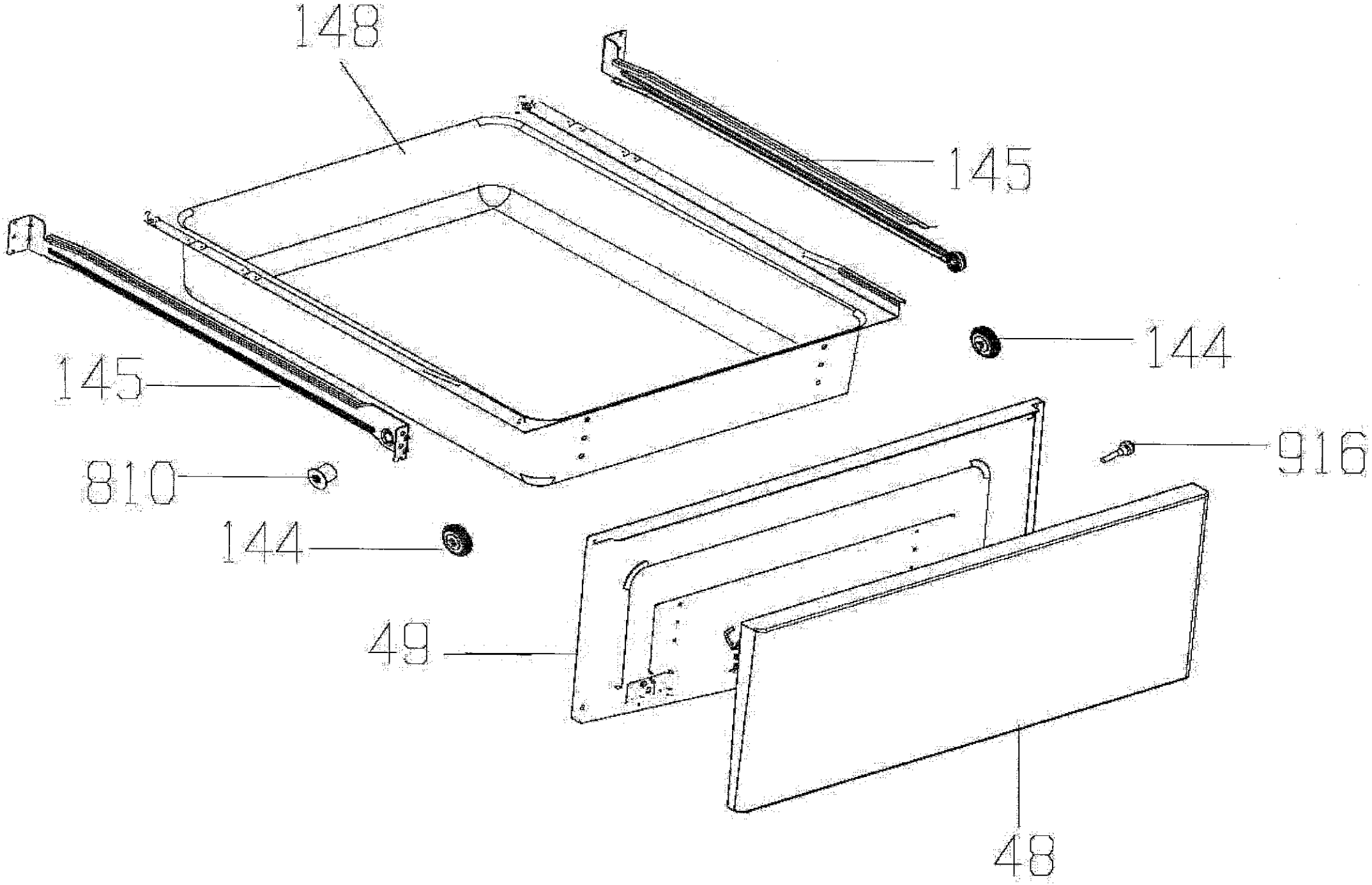
148
145
144
145
916
810
144
49
48